sanindusa®

www.sanindusa.pt

# EMMA L160

61096 - IM00

**INSTRUÇÃO DE MONTAGEM ASSEMBLY INSTRUCTIONS NOTICE DE MONTAGE INSTRUCCIONES DE MONTAGE ISTRUZIONI DI MONTAGGIO**

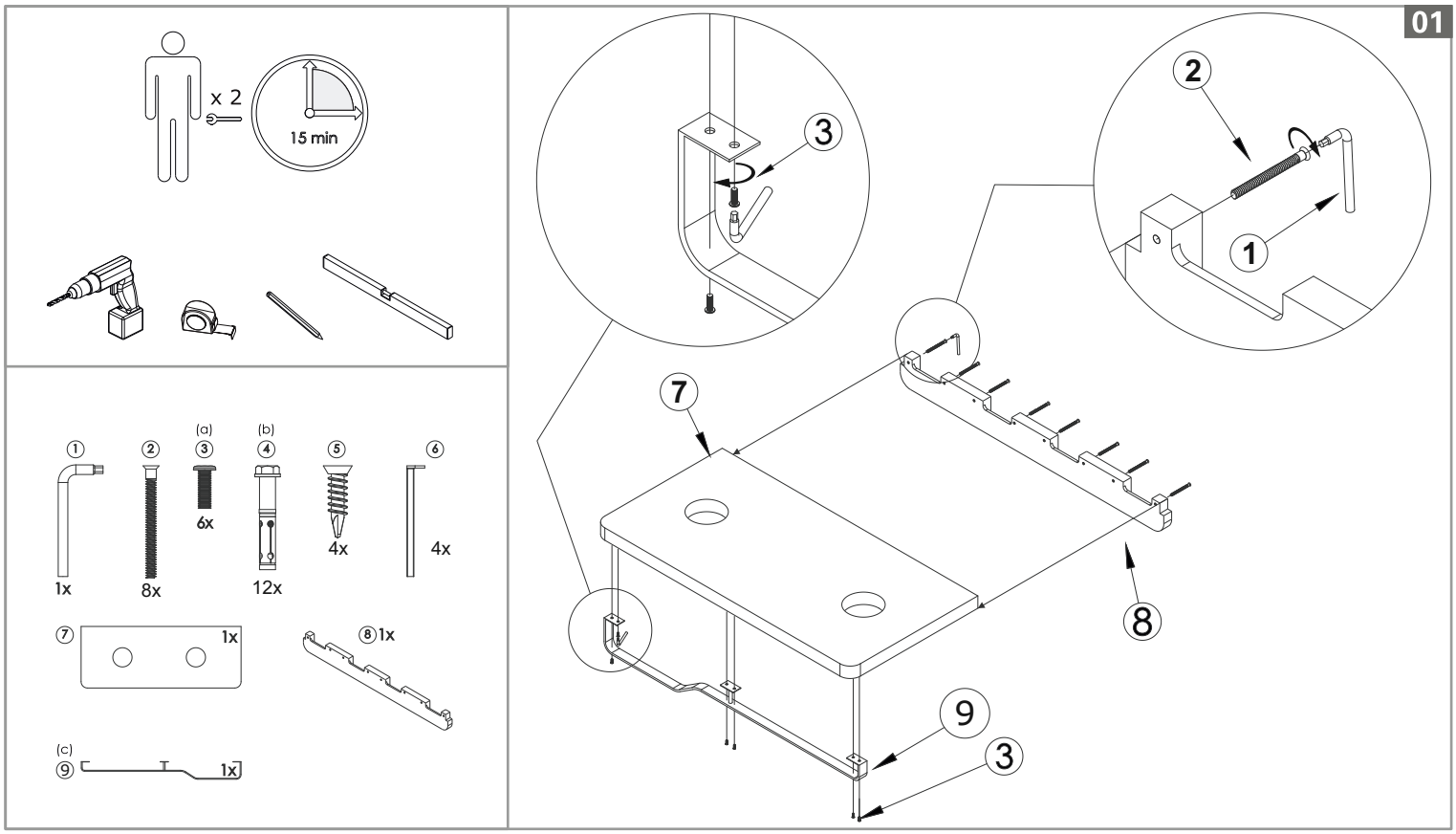


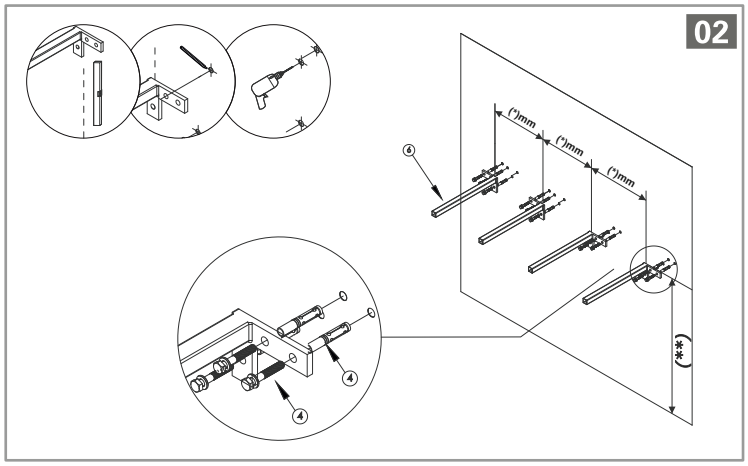


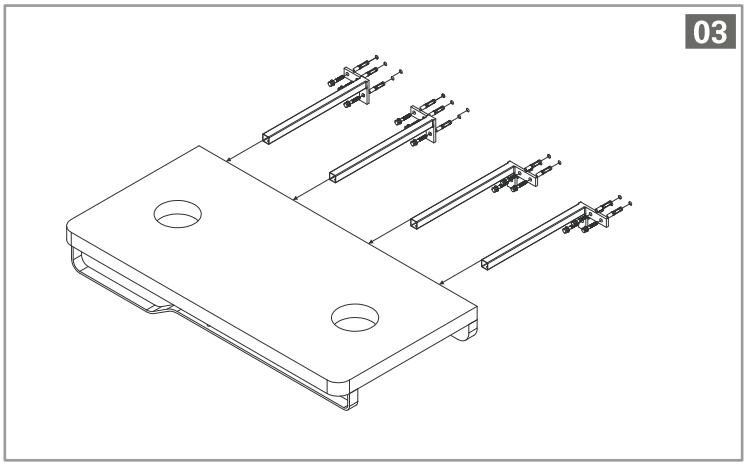


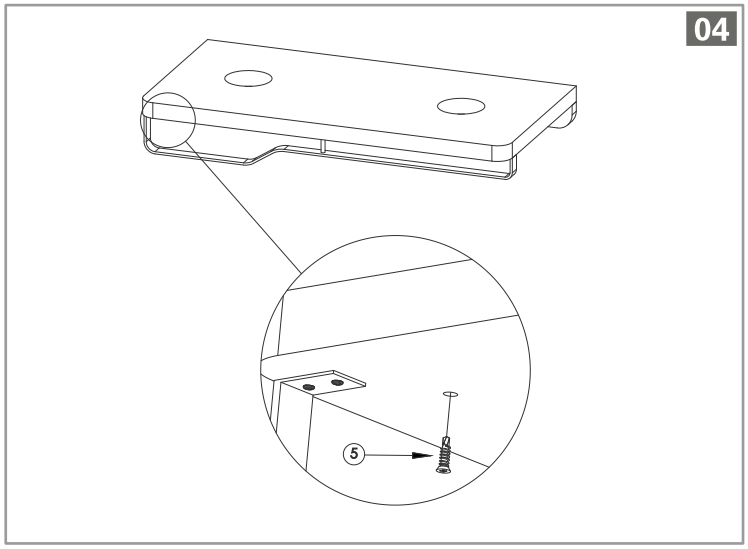


05

PT
(a) parafusos fornecidos com o toalheiro
(b) o tipo de fixação deve ser definido em obra, de acordo com a parede
(c) toalheiro vendido em separado
*(*) cotas entre centros de tubos*
*(**) ajustar a altura ao utilizador/lavatório*

GB
(a) screws provided with towel rail
(b) the type of fixation should be defined in the working place, in accordance with the wall.
(c) Towel rail purchased separately
*(*) distance between pipes axis*
*(**) high adjustment according to user/wash basin*

ES
(a) tornillos suministrados con el toallero
(b) el tipo de fijación debe ser definido en obra, de acuerdo con la pared.
(c) toallero comprado en separado
*(*) distância entre ejes de los tubos*
*(**) ajustar la altura al usuário/lavabo*

FR
(a) vis fournies avec le porte serviette
(b) le type de fixation doit être défini en oeuvre, en fonction du mur
(c) porte serviette vendue séparément
*(*) distance entraxes des tubes*
*(**) ajuster la hauteur a l'utilisateur/vasque*

IT
(a) le viti sono fornite con il portasciugamani
(b) il tipo di ssaggio deve essere de nito nel posto di lavoro, in conformità con la parete.
(c) il portasciugamani va acquistato separatamente
(*) distanza tra l'asse dei tubi
(**) regolare l'altezza a secondo il lavabo/utente